中温冷凍車（8ナンバー／トヨタ車体）　主要諸元表（乗車定員3名）

標準キャブ　中温冷凍車

＊〔　〕内は有効寸法です。

項目＼車種					
		ディーゼル			
		1ナンバークラス			
		標準ボディ			
		フルジャストロー			
最大積載量	(kg)	2,000	2,000	2,000	2,000
TECS型式		TKG-XZC600 -VTBDAG☆	TKG-XZC605 -VTBDAG☆	TKG-XZC605 -VTBDBG☆	TKG-XZC605 -VTBDCG☆
ベース車型式		TKG-XZC600 -TQMMA	TKG-XZC605 -TQMMA	TKG-XZC605 -TQTMA	TKG-XZC605 -TQMMB
トランスミッション		5MT（M550）	5MT（M550）	6AT（A860E）	5MT（M550）
エンジン型式		N04C-UM	N04C-UM	N04C-UM	N04C-UN
エンジン出力	kW(PS)	85（116）	85（116）	85（116）	100（136）
重量車モード燃費＊（国土交通省審査値）	(km/L)	10.40 平成27年度燃費基準達成車	10.40 平成27年度燃費基準達成車	10.40 平成27年度燃費基準達成車	10.40 平成27年度燃費基準達成車
車両重量	(kg)	2,530	2,510	2,580	2,510
車両総重量	(kg)	4,695	4,675	4,745	4,675
車両寸法（mm）	全長	4,915	4,915	4,915	4,915
	全幅	1,880	1,880	1,880	1,880
	全高	2,700	2,690	2,690	2,690
荷室内寸法（mm）〔有効寸法〕	長さ	3,000〔2,980〕	3,000〔2,980〕	3,000〔2,980〕	3,000〔2,980〕
	幅	1,760〔1,740〕	1,760〔1,740〕	1,760〔1,740〕	1,760〔1,740〕
	高さ	1,750	1,750	1,750	1,750
床面地上高	(mm)	890	880	880	880
減速比		4.300	4.300	3.900	4.300
タイヤサイズ	前	195/75R15	195/75R15	195/75R15	195/75R15
	後（ダブル）	195/75R15	195/75R15	195/75R15	195/75R15
燃料タンク容量	(L)	80	80	80	80
車種番号		E5	E7	E8	E9

標準キャブ　中温冷凍車

＊〔　〕内は有効寸法です。

項目＼車種						
		ディーゼル				
		1ナンバークラス				
		標準ボディ				
		フルジャストロー				
最大積載量	(kg)	2,000	2,000	2,000	2,000	2,000
TECS型式		TKG-XZC605 -VTBDEG☆	TKG-XZU600 -VTBDCG☆	TKG-XZU605 -VTBDCG☆	TKG-XZU605 -VTBDEG☆	TKG-XZU675 -VTBDCG☆
ベース車型式		TKG-XZC605 -TQTMB	TKG-XZU600 -TQMMB	TKG-XZU605 -TQMMB	TKG-XZU605 -TQTMB	TKG-XZU675 -TQMMB
トランスミッション		6AT（A860E）	5MT（M550）	5MT（M550）	6AT（A860E）	5MT（MYY5A）
エンジン型式		N04C-UN	N04C-UN	N04C-UN	N04C-UN	N04C-UN
エンジン出力	kW(PS)	100（136）	100（136）	100（136）	100（136）	100（136）
重量車モード燃費＊（国土交通省審査値）	(km/L)	10.40 平成27年度燃費基準達成車	10.40 平成27年度燃費基準達成車	10.40 平成27年度燃費基準達成車	10.40 平成27年度燃費基準達成車	10.40 平成27年度燃費基準達成車
車両重量	(kg)	2,580	2,530	2,520	2,590	2,830
車両総重量	(kg)	4,745	4,695	4,685	4,755	4,995
車両寸法（mm）	全長	4,915	4,915	4,915	4,915	4,915
	全幅	1,880	1,880	1,880	1,880	1,880
	全高	2,690	2,700	2,690	2,690	2,725
荷室内寸法（mm）〔有効寸法〕	長さ	3,000〔2,980〕	3,000〔2,980〕	3,000〔2,980〕	3,000〔2,980〕	3,000〔2,980〕
	幅	1,760〔1,740〕	1,760〔1,740〕	1,760〔1,740〕	1,760〔1,740〕	1,760〔1,740〕
	高さ	1,750	1,750	1,750	1,750	1,750
床面地上高	(mm)	880	890	880	880	915
減速比		3.900	4.300	4.300	3.900	5.125
タイヤサイズ	前	195/75R15	195/75R15	195/75R15	195/75R15	205/70R16
	後（ダブル）	195/75R15	195/75R15	195/75R15	195/75R15	205/70R16
燃料タンク容量	(L)	80	80	80	80	80
車種番号		E10	E11	E13	E14	E15 4WD

＊重量車モード燃費値は、法令に基づく標準的な諸元値および条件を用いてエンジン燃費を実測し、シミュレーション法で算出した国土交通省審査値です。
燃費値については、ベース車の数値です。

●荷室内寸法は、部位・突起物および装着するものにより変わることがあります。詳しくは販売店におたずねください。

●冷凍車はメーカー完成特装車（TECS）のため、持ち込み登録となります。各諸元数値はメーカー設計値であり参考数値です。登録の際は車両の実測値が適用されます。

☆印の車両は環境対応車 普及促進税制の適合車です。ご購入時に自動車取得税の軽減措置が受けられます（平成29年3月31日まで）。
また、自動車重量税の軽減措置が受けられます（平成29年4月30日までに新規登録を受ける車を対象）。詳しくは販売店におたずねください。

標準キャブ　中温冷凍車

＊〔　〕内は有効寸法です。

項目＼車種					
		ディーゼル			
		1ナンバークラス			
		ロングボディ			
		フルジャストロー			
最大積載量	(kg)	2,000	2,000	2,000	3,000
TECS型式		TKG-XZU655 -VTBDCG☆	TKG-XZU655 -VTBDEG☆	TKG-XZU695 -VTBDCG☆	TKG-XZU655 -VTBDCH☆
ベース車型式		TKG-XZU655 -TQMMB	TKG-XZU655 -TQTMB	TKG-XZU695 -TQMMB	TKG-XZU655 -TQMQB
トランスミッション		5MT（M550）	6AT（A860E）	5MT（MYY5A）	5MT（M550）
エンジン型式		N04C-UN	N04C-UN	N04C-UN	N04C-UN
エンジン出力	kW(PS)	100（136）	100（136）	100（136）	100（136）
重量車モード燃費＊（国土交通省審査値）	(km/L)	10.40 平成27年度燃費基準達成車	10.40 平成27年度燃費基準達成車	10.40 平成27年度燃費基準達成車	9.60 平成27年度燃費基準達成車
車両重量	(kg)	2,880	2,950	3,130	2,880
車両総重量	(kg)	5,045	5,115	5,295	6,045
車両寸法（mm）	全長	6,315	6,315	6,315	6,315
	全幅	1,900	1,900	1,900	1,900
	全高	2,715	2,715	2,720	2,745
荷室内寸法（mm）〔有効寸法〕	長さ	4,400〔4,380〕	4,400〔4,380〕	4,400〔4,380〕	4,400〔4,380〕
	幅	1,760〔1,740〕	1,760〔1,740〕	1,760〔1,740〕	1,760〔1,740〕
	高さ	1,750	1,750	1,750	1,750
床面地上高	(mm)	905	905	910	935
減速比		4.625	4.333	5.125	4.875
タイヤサイズ	前	205/70R16	205/70R16	205/75R16	205/75R16
	後（ダブル）	205/70R16	205/70R16	205/75R16	205/75R16
燃料タンク容量	(L)	100	100	100	100
車種番号		E17	E19	E20 4WD	E84

ワイドキャブ　中温冷凍車

＊〔　〕内は有効寸法です。

項目＼車種					
		ディーゼル			
		1ナンバークラス			
		ロングボディ			
		フルジャストロー			
最大積載量	(kg)	2,000	2,000	2,000	3,000
TECS型式		TKG-XZU710 -VTBDCG☆	TKG-XZU710 -VTBTCG☆	TKG-XZU710 -VTBDEG☆	TKG-XZU710 -VTBDGH☆
ベース車型式		TKG-XZU710 -TQMMB	TKG-XZU710 -TQMMB	TKG-XZU710 -TQTMB	TKG-XZU710 -TQFQC
トランスミッション		5MT（M550）	5MT（M550）	6AT（A860E）	6MT（MYY6S）
エンジン型式		N04C-UN	N04C-UN	N04C-UN	N04C-UP
エンジン出力	kW(PS)	100（136）	100（136）	100（136）	110（150）
重量車モード燃費＊（国土交通省審査値）	(km/L)	10.40 平成27年度燃費基準達成車	10.40 平成27年度燃費基準達成車	10.40 平成27年度燃費基準達成車	9.60 平成27年度燃費基準達成車
車両重量	(kg)	3,120	3,150	3,190	3,200
車両総重量	(kg)	5,285	5,315	5,355	6,365
車両寸法（mm）	全長	6,520	6,520	6,520	6,520
	全幅	2,180	2,180	2,180	2,180
	全高	2,865	2,820	2,870	2,870
荷室内寸法（mm）〔有効寸法〕	長さ	4,400〔4,380〕	4,355〔4,345〕	4,400〔4,380〕	4,400〔4,380〕
	幅	2,060〔2,040〕	2,060〔2,040〕	2,060〔2,040〕	2,060〔2,040〕
	高さ	1,850	1,800	1,850	1,850
床面地上高	(mm)	955	960	960	960
減速比		4.875	4.875	4.333	4.100
タイヤサイズ	前	205/70R17.5	205/70R17.5	205/70R17.5	225/70R16
	後（ダブル）	205/70R17.5	205/70R17.5	205/70R17.5	225/70R16
燃料タンク容量	(L)	100	100	100	100
車種番号		E24	E25 パッケージ型	E26	E28

＊重量車モード燃費値は、法令に基づく標準的な諸元値および条件を用いてエンジン燃費を実測し、シミュレーション法で算出した国土交通省審査値です。
燃費値については、ベース車の数値です。

●荷室内寸法は、部位・突起物および装着するものにより変わることがあります。詳しくは販売店におたずねください。

●冷凍車はメーカー完成特装車（TECS）のため、持ち込み登録となります。各諸元数値はメーカー設計値であり参考数値です。登録の際は車両の実測値が適用されます。

☆印の車両は環境対応車 普及促進税制の適合車です。ご購入時に自動車取得税の軽減措置が受けられます（平成29年3月31日まで）。
また、自動車重量税の軽減措置が受けられます（平成29年4月30日までに新規登録を受ける車を対象）。詳しくは販売店におたずねください。

中温冷凍車（8ナンバー／トヨタ車体）スタンバイユニット付　主要諸元表（乗車定員3名）

中温冷凍車（スタンバイユニット付）＊〔　〕内は有効寸法です。

標準キャブ			ワイドキャブ
車種	ディーゼル		ディーゼル
	1ナンバークラス		1ナンバークラス
	標準ボディ		ロングボディ
項目	フルジャストロー		フルジャストロー
最大積載量 (kg)	2,000	2,000	2,000
TECS型式	TKG-XZC605 -VTBLBG☆	TKG-XZU605 -VTBLCG☆	TKG-XZU710 -VTBLCG☆
ベース車型式	TKG-XZC605 -TQTMA	TKG-XZU605 -TQMMB	TKG-XZU710 -TQMMB
トランスミッション	6AT（A860E）	5MT（M550）	5MT（M550）
エンジン型式	N04C-UM	N04C-UN	N04C-UN
エンジン出力 kW(PS)	85（116）	100（136）	100（136）
重量車モード燃費＊（国土交通省審査値） (km/L)	10.40 平成27年度燃費基準達成車	10.40 平成27年度燃費基準達成車	10.40 平成27年度燃費基準達成車
車両重量 (kg)	2,640	2,580	3,170
車両総重量 (kg)	4,805	4,745	5,335
車両寸法 (mm) 全長	4,915	4,915	6,520
車両寸法 (mm) 全幅	1,880	1,880	2,180
車両寸法 (mm) 全高	2,690	2,690	2,865
荷室内寸法 (mm)〔有効寸法〕 長さ	3,000〔2,980〕	3,000〔2,980〕	4,400〔4,380〕
荷室内寸法 (mm)〔有効寸法〕 幅	1,760〔1,740〕	1,760〔1,740〕	2,060〔2,040〕
荷室内寸法 (mm)〔有効寸法〕 高さ	1,750	1,750	1,850
床面地上高 (mm)	880	880	955
減速比	3.900	4.300	4.875
タイヤサイズ 前	195/75R15	195/75R15	205/70R17.5
タイヤサイズ 後（ダブル）	195/75R15	195/75R15	205/70R17.5
燃料タンク容量 (L)	80	80	100
車種番号	E33	E38	E40

＊重量車モード燃費値は、法令に基づく標準的な諸元値および条件を用いてエンジン燃費を実測し、シミュレーション法で算出した国土交通省審査値です。
燃費値については、ベース車の数値です。

●荷室内寸法は、部位・突起物および装着するものにより変わることがあります。詳しくは販売店におたずねください。

●冷凍車はメーカー完成特装車（TECS）のため、持ち込み登録となります。各諸元数値はメーカー設計値であり参考数値です。登録の際は車両の実測値が適用されます。

☆印の車両は環境対応車 普及促進税制の適合車です。ご購入時に自動車取得税の軽減措置が受けられます（平成29年3月31日まで）。
また、自動車重量税の軽減措置が受けられます（平成29年4月30日までに新規登録を受ける車を対象）。詳しくは販売店におたずねください。

寸法図（単位:mm）＊〔　〕内は有効寸法です。

TKG-XZC600-VTBDAG

車種番号 E5

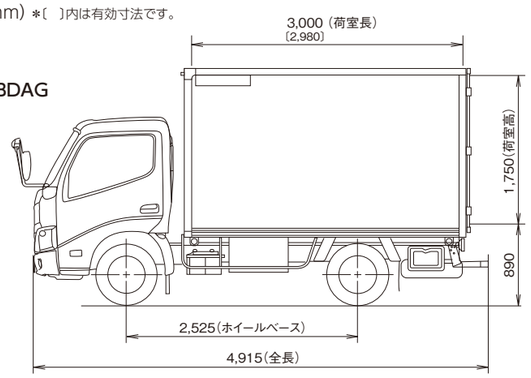

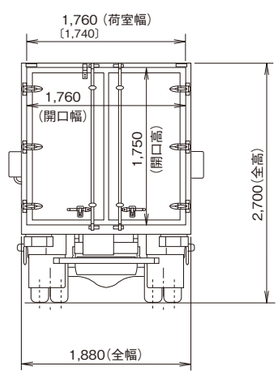

TKG-XZU710-VTBTCG

車種番号 E25

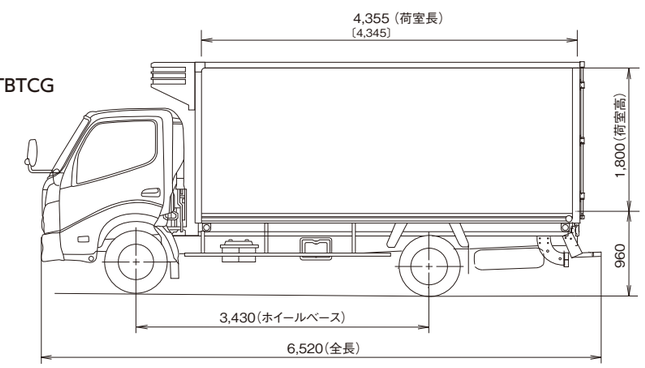

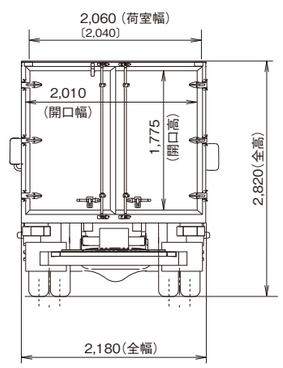

低温冷凍車（8ナンバー／トヨタ車体）　主要諸元表（乗車定員3名）

標準キャブ　低温冷凍車　＊〔　〕内は有効寸法です。

車種	ディーゼル					
	4ナンバークラス			1ナンバークラス		
	標準ボディ			標準ボディ		
項目	フルジャストロー			フルジャストロー		
最大積載量 (kg)	2,000	2,000	2,000	2,000	2,000	2,000
TECS型式	TKG-XZC600 -VTBEAG☆	TKG-XZC605 -VTBEAG☆	TKG-XZC605 -VTBEBG☆	TKG-XZC600 -VTBFAG☆	TKG-XZC605 -VTBFAG☆	TKG-XZC605 -VTBFBG☆
ベース車型式	TKG-XZC600 -TQMMA	TKG-XZC605 -TQMMA	TKG-XZC605 -TQTMA	TKG-XZC600 -TQMMA	TKG-XZC605 -TQMMA	TKG-XZC605 -TQTMA
トランスミッション	5MT（M550）	5MT（M550）	6AT（A860E）	5MT（M550）	5MT（M550）	6AT（A860E）
エンジン型式	N04C-UM	N04C-UM	N04C-UM	N04C-UM	N04C-UM	N04C-UM
エンジン出力 kW(PS)	85（116）	85（116）	85（116）	85（116）	85（116）	85（116）
重量車モード燃費＊（国土交通省審査値） (km/L)	10.40 平成27年度燃費基準達成車	10.40 平成27年度燃費基準達成車	10.40 平成27年度燃費基準達成車	10.40 平成27年度燃費基準達成車	10.40 平成27年度燃費基準達成車	10.40 平成27年度燃費基準達成車
車両重量 (kg)	2,370	2,350	2,420	2,560	2,540	2,610
車両総重量 (kg)	4,535	4,515	4,585	4,725	4,705	4,775
車両寸法 (mm) 全長	4,690	4,690	4,690	4,915	4,915	4,915
車両寸法 (mm) 全幅	1,695	1,695	1.695	1,880	1,880	1,880
車両寸法 (mm) 全高	1,985	1,980	1,980	2,700	2,690	2,690
荷室内寸法 (mm)〔有効寸法〕 長さ	2,885〔2,875〕	2,885〔2,875〕	2,885〔2,875〕	2,950〔2,930〕	2,950〔2,930〕	2,950〔2,930〕
荷室内寸法 (mm)〔有効寸法〕 幅	1,560〔1,540〕	1,560〔1,540〕	1,560〔1,540〕	1,710〔1,690〕	1,710〔1,690〕	1,710〔1,690〕
荷室内寸法 (mm)〔有効寸法〕 高さ	1,090	1,090	1,090	1,700	1,700	1,700
床面地上高 (mm)	835	830	830	915	905	905
減速比	4.300	4.300	3.900	4.300	4.300	3.900
タイヤサイズ 前	195/75R15	195/75R15	195/75R15	195/75R15	195/75R15	195/75R15
タイヤサイズ 後（ダブル）	195/75R15	195/75R15	195/75R15	195/75R15	195/75R15	195/75R15
燃料タンク容量 (L)	80	80	80	80	80	80
車種番号	E41	E43	E44	E45	E47	E48

標準キャブ　低温冷凍車　＊〔　〕内は有効寸法です。

車種	ディーゼル		
	1ナンバークラス		
	標準ボディ		
項目	フルジャストロー		
最大積載量 (kg)	2,000	2,000	2,000
TECS型式	TKG-XZU605 -VTBFCG☆	TKG-XZU605 -VTBFEG☆	TKG-XZU675 -VTBFCG☆
ベース車型式	TKG-XZU605 -TQMMB	TKG-XZU605 -TQTMB	TKG-XZU675 -TQMMB
トランスミッション	5MT（M550）	6AT（A860E）	5MT（MYY5A）
エンジン型式	N04C-UN	N04C-UN	N04C-UN
エンジン出力 kW(PS)	100（136）	100（136）	100（136）
重量車モード燃費＊（国土交通省審査値） (km/L)	10.40 平成27年度燃費基準達成車	10.40 平成27年度燃費基準達成車	10.40 平成27年度燃費基準達成車
車両重量 (kg)	2,550	2,620	2,850
車両総重量 (kg)	4,715	4,785	5,015
車両寸法 (mm) 全長	4,915	4,915	4,915
車両寸法 (mm) 全幅	1,880	1,880	1,880
車両寸法 (mm) 全高	2,690	2,690	2,725
荷室内寸法 (mm)〔有効寸法〕 長さ	2,950〔2,930〕	2,950〔2,930〕	2,950〔2,930〕
荷室内寸法 (mm)〔有効寸法〕 幅	1,710〔1,690〕	1,710〔1,690〕	1,710〔1,690〕
荷室内寸法 (mm)〔有効寸法〕 高さ	1,700	1,700	1,700
床面地上高 (mm)	905	905	940
減速比	4.300	3.900	5.125
タイヤサイズ 前	195/75R15	195/75R15	205/70R16
タイヤサイズ 後（ダブル）	195/75R15	195/75R15	205/70R16
燃料タンク容量 (L)	80	80	80
車種番号	E54	E55	E56 4WD

＊重量車モード燃費値は、法令に基づく標準的な諸元値および条件を用いてエンジン燃費を実測し、シミュレーション法で算出した国土交通省審査値です。
燃費値については、ベース車の数値です。

●荷室内寸法は、部位・突起物および装着するものにより変わることがあります。詳しくは販売店におたずねください。

●冷凍車はメーカー完成特装車（TECS）のため、持ち込み登録となります。各諸元数値はメーカー設計値であり参考数値です。登録の際は車両の実測値が適用されます。

☆印の車両は環境対応車 普及促進税制の適合車です。ご購入時に自動車取得税の軽減措置が受けられます（平成29年3月31日まで）。
また、自動車重量税の軽減措置が受けられます（平成29年4月30日までに新規登録を受ける車を対象）。詳しくは販売店におたずねください。

低温冷凍車（8ナンバー／トヨタ車体）　主要諸元表 （乗車定員3名）

低温冷凍車 ＊〔　〕内は有効寸法です。

項目 ＼ 車種		標準キャブ		ワイドキャブ
		ディーゼル		ディーゼル
		1ナンバークラス		1ナンバークラス
		ロングボディ		ロングボディ
		フルジャストロー		フルジャストロー
最大積載量 (kg)		2,000	3,000	2,000
TECS型式		TKG-XZU655 -VTBFCG☆	TKG-XZU655 -VTBFCH☆	TKG-XZU710 -VTBUCG☆
ベース車型式		TKG-XZU655 -TQMMB	TKG-XZU655 -TQMQB	TKG-XZU710 -TQMMB
トランスミッション		5MT（M550）	5MT（M550）	5MT（M550）
エンジン型式		N04C-UN	N04C-UN	N04C-UN
エンジン出力 kW(PS)		100（136）	100（136）	100（136）
重量車モード燃費＊ (国土交通省審査値) (km/L)		10.40 平成27年度燃費基準達成車	9.60 平成27年度燃費基準達成車	10.40 平成27年度燃費基準達成車
車両重量 (kg)		2,940	2,940	3,220
車両総重量 (kg)		5,105	6,105	5,385
車両寸法 (mm)	全長	6,315	6,315	6,520
	全幅	1,900	1,900	2,180
	全高	2,760	2,795	2,915
荷室内寸法 (mm) 〔有効寸法〕	長さ	4,300〔4,280〕	4,300〔4,280〕	4,255〔4,245〕
	幅	1,660〔1,640〕	1,660〔1,640〕	1,960〔1,940〕
	高さ	1,700	1,700	1,800
床面地上高 (mm)		950	985	1,005
減速比		4.625	4.875	4.875
タイヤサイズ	前	205/70R16	205/75R16	205/70R17.5
	後（ダブル）	205/70R16	205/75R16	205/70R17.5
燃料タンク容量 (L)		100	100	100
車種番号		E58	E85	E66 パッケージ型

＊重量車モード燃費値は、法令に基づく標準的な諸元値および条件を用いてエンジン燃費を実測し、シミュレーション法で算出した国土交通省審査値です。
燃費値については、ベース車の数値です。

●荷室内寸法は、部位・突起物および装着するものにより変わることがあります。詳しくは販売店におたずねください。

●冷凍車はメーカー完成特装車（TECS）のため、持ち込み登録となります。各諸元数値はメーカー設計値であり参考数値です。登録の際は車両の実測値が適用されます。

☆印の車両は環境対応車 普及促進税制の適合車です。ご購入時に自動車取得税の軽減措置が受けられます（平成29年3月31日まで）。
また、自動車重量税の軽減措置が受けられます（平成29年4月30日までに新規登録を受ける車を対象）。詳しくは販売店におたずねください。

寸法図 （単位:mm） ＊〔　〕内は有効寸法です。

TKG-XZC600-VTBFAG

車種番号 E45

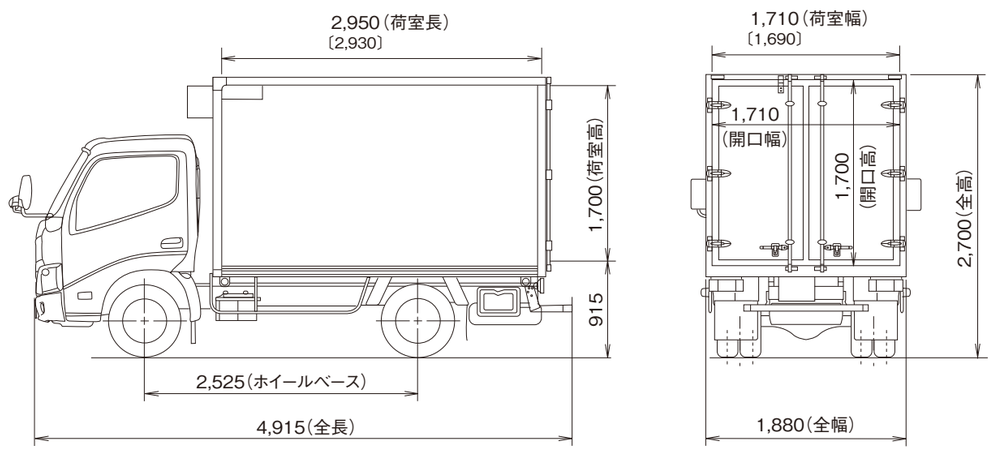

低温冷凍車（8ナンバー／トヨタ車体）スタンバイユニット付　主要諸元表 （乗車定員3名）

低温冷凍車（スタンバイユニット付） ＊〔　〕内は有効寸法です。

項目 ＼ 車種		標準キャブ								ワイドキャブ
		ディーゼル								ディーゼル
		1ナンバークラス								1ナンバークラス
		標準ボディ								ロングボディ
		フルジャストロー								フルジャストロー
最大積載量 (kg)		2,000	2,000	2,000	2,000	2,000	2,000	2,000	2,000	2,000
TECS型式		TKG-XZC600 -VTBNAG☆	TKG-XZC605 -VTBNAG☆	TKG-XZC605 -VTBNBG☆	TKG-XZC605 -VTBNCG☆	TKG-XZC605 -VTBNEG☆	TKG-XZU600 -VTBNCG☆	TKG-XZU605 -VTBNCG☆	TKG-XZU605 -VTBNEG☆	TKG-XZU710 -VTBNCG☆
ベース車型式		TKG-XZC600 -TQMMA	TKG-XZC605 -TQMMA	TKG-XZC605 -TQTMA	TKG-XZC605 -TQMMB	TKG-XZC605 -TQTMB	TKG-XZU600 -TQMMB	TKG-XZU605 -TQMMB	TKG-XZU605 -TQTMB	TKG-XZU710 -TQMMB
トランスミッション		5MT（M550）	5MT（M550）	6AT（A860E）	5MT（M550）	6AT（A860E）	5MT（M550）	5MT（M550）	6AT（A860E）	5MT（M550）
エンジン型式		N04C-UM	N04C-UM	N04C-UM	N04C-UN	N04C-UN	N04C-UN	N04C-UN	N04C-UN	N04C-UN
エンジン出力 kW(PS)		85（116）	85（116）	85（116）	100（136）	100（136）	100（136）	100（136）	100（136）	100（136）
重量車モード燃費＊ (国土交通省審査値) (km/L)		10.40 平成27年度燃費基準達成車	10.40 平成27年度燃費基準達成車	10.40 平成27年度燃費基準達成車	10.40 平成27年度燃費基準達成車	10.40 平成27年度燃費基準達成車	10.40 平成27年度燃費基準達成車	10.40 平成27年度燃費基準達成車	10.40 平成27年度燃費基準達成車	10.40 平成27年度燃費基準達成車
車両重量 (kg)		2,620	2,600	2,670	2,600	2,670	2,620	2,610	2,680	3,240
車両総重量 (kg)		4,785	4,765	4,835	4,765	4,835	4,785	4,775	4,845	5,405
車両寸法 (mm)	全長	4,915	4,915	4,915	4,915	4,915	4,915	4,915	4,915	6,520
	全幅	1,880	1,880	1,880	1,880	1,880	1,880	1,880	1,880	2,180
	全高	2,695	2,685	2,690	2,685	2,690	2,695	2,685	2,690	2,910
荷室内寸法 (mm)	長さ	2,950〔2,930〕	2,950〔2,930〕	2,950〔2,930〕	2,950〔2,930〕	2,950〔2,930〕	2,950〔2,930〕	2,950〔2,930〕	2,950〔2,930〕	4,300〔4,280〕
	幅	1,710〔1,690〕	1,710〔1,690〕	1,710〔1,690〕	1,710〔1,690〕	1,710〔1,690〕	1,710〔1,690〕	1,710〔1,690〕	1,710〔1,690〕	1,960〔1,940〕
	高さ	1,700	1,700	1,700	1,700	1,700	1,700	1,700	1,700	1,800
床面地上高 (mm)		910	900	905	900	905	910	900	905	1,000
減速比		4.300	4.300	3.900	4.300	3.900	4.300	4.300	3.900	4.875
タイヤサイズ	前	195/75R15	195/75R15	195/75R15	195/75R15	195/75R15	195/75R15	195/75R15	195/75R15	205/70R17.5
	後（ダブル）	195/75R15	195/75R15	195/75R15	195/75R15	195/75R15	195/75R15	195/75R15	195/75R15	205/70R17.5
燃料タンク容量 (L)		80	80	80	80	80	80	80	80	100
車種番号		E71	E73	E74	E75	E76	E77	E79	E80	E81

＊重量車モード燃費値は、法令に基づく標準的な諸元値および条件を用いてエンジン燃費を実測し、シミュレーション法で算出した国土交通省審査値です。
燃費値については、ベース車の数値です。

●荷室内寸法は、部位・突起物および装着するものにより変わることがあります。詳しくは販売店におたずねください。

●冷凍車はメーカー完成特装車（TECS）のため、持ち込み登録となります。各諸元数値はメーカー設計値であり参考数値です。登録の際は車両の実測値が適用されます。

☆印の車両は環境対応車 普及促進税制の適合車です。ご購入時に自動車取得税の軽減措置が受けられます（平成29年3月31日まで）。
また、自動車重量税の軽減措置が受けられます（平成29年4月30日までに新規登録を受ける車を対象）。詳しくは販売店におたずねください。

寸法図 （単位:mm） ＊〔　〕内は有効寸法です。

TKG-XZU710-VTBUCG

車種番号 E66

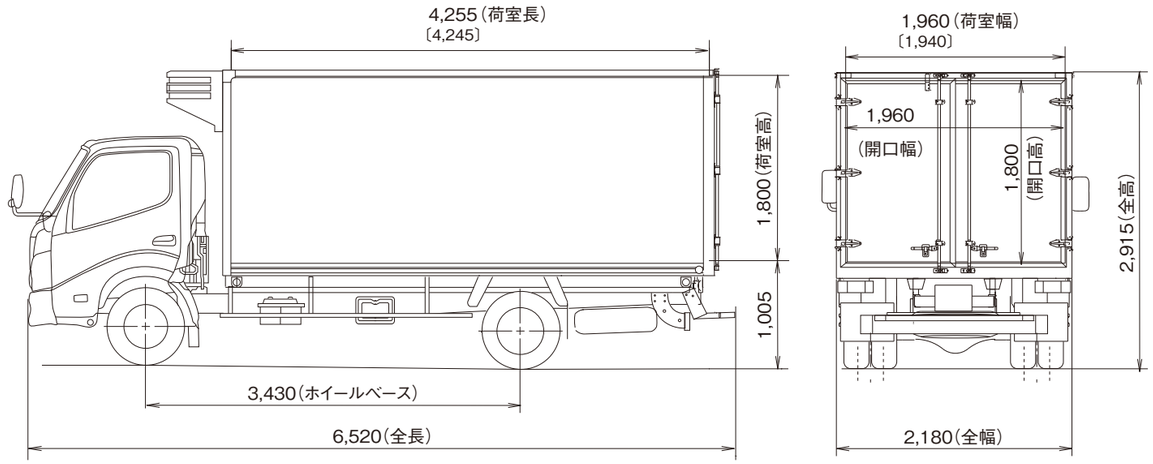

中温冷凍車（8ナンバー／日本フルハーフ）　主要諸元表 （乗車定員3名）

標準キャブ　中温冷凍車（パッケージ型）

項目＼車種		ディーゼル				
		1ナンバークラス				
		標準ボディ		ロングボディ		
		フルジャストロー				
最大積載量 (kg)		2,000	2,000	2,000	2,000	3,000
TECS型式		TKG-XZU605 -WBBTCG☆	TKG-XZU675 -WBBTCG☆	TKG-XZU655 -WBBTCG☆	TKG-XZU655 -WBBTEG☆	TKG-XZU655 -WBBTCH☆
ベース車型式		TKG-XZU605 -TQMMB	TKG-XZU675 -TQMMB	TKG-XZU655 -TQMMB	TKG-XZU655 -TQTMB	TKG-XZU655 -TQMQB
トランスミッション		5MT（M550）	5MT（MYY5A）	5MT（M550）	6AT（A860E）	5MT（M550）
エンジン型式		N04C-UN	N04C-UN	N04C-UN	N04C-UN	N04C-UN
エンジン出力 kW(PS)		100（136）	100（136）	100（136）	100（136）	100（136）
重量車モード燃費＊（国土交通省審査値） (km/L)		10.40 平成27年度燃費基準達成車	10.40 平成27年度燃費基準達成車	10.40 平成27年度燃費基準達成車	10.40 平成27年度燃費基準達成車	9.60 平成27年度燃費基準達成車
車両重量 (kg)		2,515	2,815	2,845	2,915	2,860
車両総重量 (kg)		4,680	4,980	5,010	5,080	6,025
車両寸法 (mm)	全長	4,955	4,955	6,280	6,280	6,280
	全幅	1,880	1,880	1,885	1,885	1,880
	全高	2,785	2,860	2,835	2,835	2,870
荷室内寸法 (mm)	長さ	3,050	3,050	4,375	4,375	4,375
	幅	1,725	1,725	1,725	1,725	1,725
	高さ	1,835	1,835	1,835	1,835	1,835
床面地上高 (mm)		890	965	940	940	975
減速比		4.300	5.125	4.625	4.333	4.875
タイヤサイズ	前	195/75R15	205/70R16	205/70R16	205/70R16	205/75R16
	後（ダブル）	195/75R15	205/70R16	205/70R16	205/70R16	205/75R16
燃料タンク容量 (L)		80	80	100	100	100
車種番号		F9 パッケージ型	F11 パッケージ型 4WD	F13 パッケージ型	F14 パッケージ型	F47 パッケージ型

＊重量車モード燃費値は、法令に基づく標準的な諸元値および条件を用いてエンジン燃費を実測し、シミュレーション法で算出した国土交通省審査値です。
燃費値については、ベース車の数値です。

●荷室内寸法は、部位・突起物および装着するものにより変わることがあります。詳しくは販売店におたずねください。

●冷凍車はメーカー完成特装車（TECS）のため、持ち込み登録となります。各諸元数値はメーカー設計値であり参考数値です。登録の際は車両の実測値が適用されます。

☆印の車両は環境対応車 普及促進税制の適合車です。ご購入時に自動車取得税の軽減措置が受けられます（平成29年3月31日まで）。
また、自動車重量税の軽減措置が受けられます（平成29年4月30日までに新規登録を受ける車を対象）。詳しくは販売店におたずねください。

寸法図 （単位:mm）

TKG-XZU605-WBBTCG

車種番号 F9

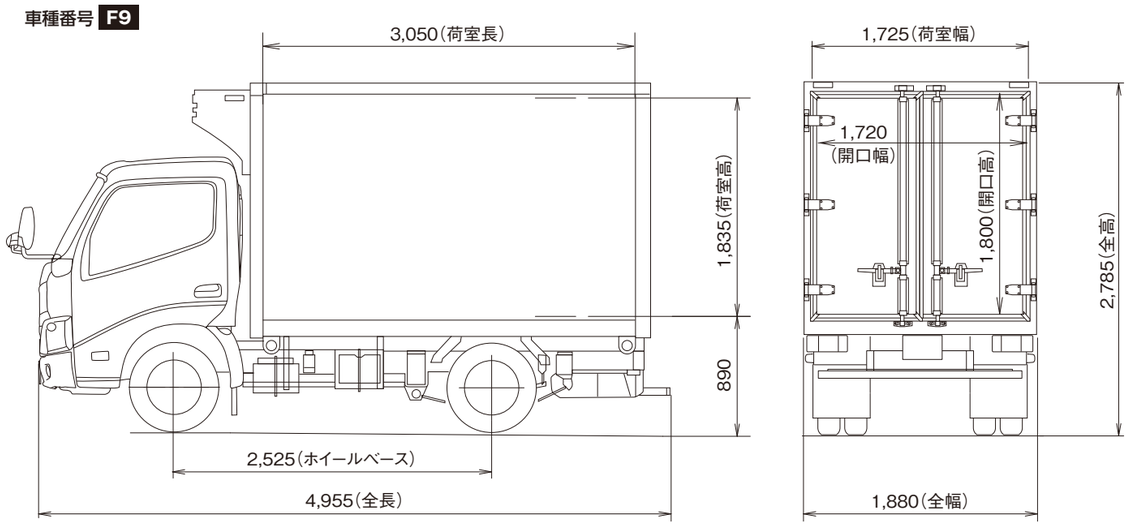

低温冷凍車（8ナンバー／日本フルハーフ）　主要諸元表 （乗車定員3名）

標準キャブ　低温冷凍車（パッケージ型）

項目＼車種		ディーゼル					
		1ナンバークラス					
		標準ボディ					ロングボディ
		フルジャストロー					
最大積載量 (kg)		2,000	2,000	2,000	2,000	2,000	3,000
TECS型式		TKG-XZC600 -WBBUAG☆	TKG-XZC605 -WBBUCG☆	TKG-XZU605 -WBBUCG☆	TKG-XZU605 -WBBUEG☆	TKG-XZU675 -WBBUCG☆	TKG-XZU655 -WBBUCH☆
ベース車型式		TKG-XZC600 -TQMMA	TKG-XZC605 -TQMMB	TKG-XZU605 -TQMMB	TKG-XZU605 -TQTMB	TKG-XZU675 -TQMMB	TKG-XZU655 -TQMQB
トランスミッション		5MT（M550）	5MT（M550）	5MT（M550）	6AT（A860E）	5MT（MYY5A）	5MT（M550）
エンジン型式		N04C-UM	N04C-UN	N04C-UN	N04C-UN	N04C-UN	N04C-UN
エンジン出力 kW(PS)		85（116）	100（136）	100（136）	100（136）	100（136）	100（136）
重量車モード燃費＊（国土交通省審査値） (km/L)		10.40 平成27年度燃費基準達成車	10.40 平成27年度燃費基準達成車	10.40 平成27年度燃費基準達成車	10.40 平成27年度燃費基準達成車	10.40 平成27年度燃費基準達成車	9.60 平成27年度燃費基準達成車
車両重量 (kg)		2,550	2,535	2,555	2,620	2,845	2,910
車両総重量 (kg)		4,715	4,700	4,720	4,785	5,010	6,075
車両寸法 (mm)	全長	4,955	4,955	4,955	4,955	4,955	6,280
	全幅	1,880	1,880	1,880	1,880	1,880	1,880
	全高	2,795	2,785	2,785	2,785	2,860	2,870
荷室内寸法 (mm)	長さ	2,935	2,935	2,935	2,935	2,935	4,260
	幅	1,675	1,675	1,675	1,675	1,675	1,675
	高さ	1,735	1,735	1,735	1,735	1,735	1,735
床面地上高 (mm)		950	940	940	940	1,015	1,025
減速比		4.300	4.300	4.300	3.900	5.125	4.875
タイヤサイズ	前	195/75R15	195/75R15	195/75R15	195/75R15	205/70R16	205/75R16
	後（ダブル）	195/75R15	195/75R15	195/75R15	195/75R15	205/70R16	205/75R16
燃料タンク容量 (L)		80	80	80	80	80	100
車種番号		F24 パッケージ型	F28 パッケージ型	F32 パッケージ型	F33 パッケージ型	F34 パッケージ型 4WD	F48 パッケージ型

＊重量車モード燃費値は、法令に基づく標準的な諸元値および条件を用いてエンジン燃費を実測し、シミュレーション法で算出した国土交通省審査値です。
燃費値については、ベース車の数値です。

●荷室内寸法は、部位・突起物および装着するものにより変わることがあります。詳しくは販売店におたずねください。

●冷凍車はメーカー完成特装車（TECS）のため、持ち込み登録となります。各諸元数値はメーカー設計値であり参考数値です。登録の際は車両の実測値が適用されます。

☆印の車両は環境対応車 普及促進税制の適合車です。ご購入時に自動車取得税の軽減措置が受けられます（平成29年3月31日まで）。
また、自動車重量税の軽減措置が受けられます（平成29年4月30日までに新規登録を受ける車を対象）。詳しくは販売店におたずねください。