LITE ACE VAN
LITE ACE
Netz
Another
story

積める、走る、扱いやすい。
ジャストサイズバン。

JUST SIZE VAN

スクエアスタイルだから、広い荷室にたっぷり積める。

コンパクトだから、狭い道でもスイスイきびきび。

タイヤがボディの4隅についているから安定感がある走行で、視界も良好。

ゆとりのパワーとうれしい燃費。安全装備も充実。

LITE ACE VAN

Photo:DX〈2WD〉。ボディカラーはシルバーマイカメタリック〈1E7〉。

P6-7 SMART PACKAGE
広さと使いやすさ。

P8-9 BIG CAPACITY
ゆったりの積載性。

P10 SMOOTH DRIVING
取り回しのいい操作性。

P11 NICE UTILITY
優れた乗降性と快適性。

P12 COMFORT AMENITY
快適な乗り心地を。

P13 GOOD SAFETY
しっかり、安全性。

P14 TOUGH MECHANISM
頼りになる走行性能。

P15 ECOLOGY
これからの環境を考えて。

たっぷり積める広い荷室が欲しい。

そのうえで、キャビンにもゆとりが欲しい。

荷物の積み降ろしをスムーズに済ませたい。

毎日のことだから乗り降りもラクな方がいい。

入り組んだ住宅地の道もスイスイ通りたい。

もちろん高速道路も軽快に走りたい。

エンジンはクリーン、エコロジー。

安全装備はさらに充実させたい。

こんないっぱいの希望を、

ぎゅっと凝縮させたライトエース バン。

だから乗って快適！毎日の仕事に役立ちます。

LITE ACE VAN

Photo:GL（2WD）。ボディカラーはホワイト〈W09〉。

SMART PACKAGE

広さと使いやすさ。

数字が証明する大きな開口部と広い荷室。これがジャストサイズの魅力と実力。

このバンの凄いところ、それは基本のパッケージ設計が優れていること。

まず外形寸法はコンパクトでも、スクエアデザインの採用で、荷室もキャビンもゆとりの広さ。

もちろん両側スライドドア、バックドア開口部も大きくワイド。頼もしさを数字でお確かめください。

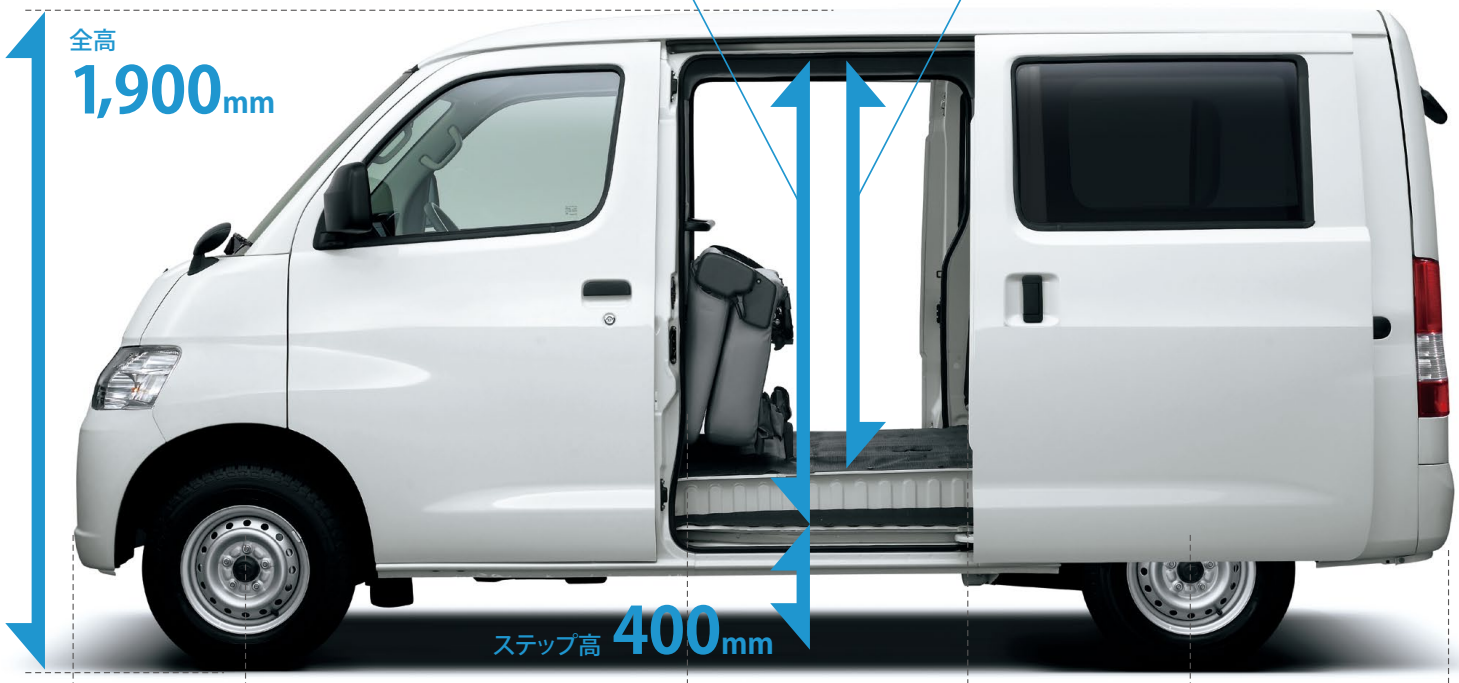

スライドドア開口幅
790mm
スライドドア開口部の有効幅
815mm

フロント
オーバーハング
585mm

ホイールベース 2,650mm

リヤオーバーハング
810mm

全長 4,045mm

リヤヒーター

サイズ
長：920mm
幅：170mm
高：580mm

※2WD：寒冷地仕様とセットでメーカーオプション
4WD：標準装備

販売店装着オプション

ルームセパレーターカーテン

Photo:GL（2WD）・4A/T。ボディカラーはホワイト〈W09〉。 ●数値は、メーカー設計値であり参考数値です。●装備類の詳しい設定につきましては、17ページの主要装備一覧表をご覧ください。

荷室高 1,305mm（2名乗車時）
1,300mm（5名乗車時）

バックドア開口高 1,155mm
バックドア開口部の有効長 1,215mm

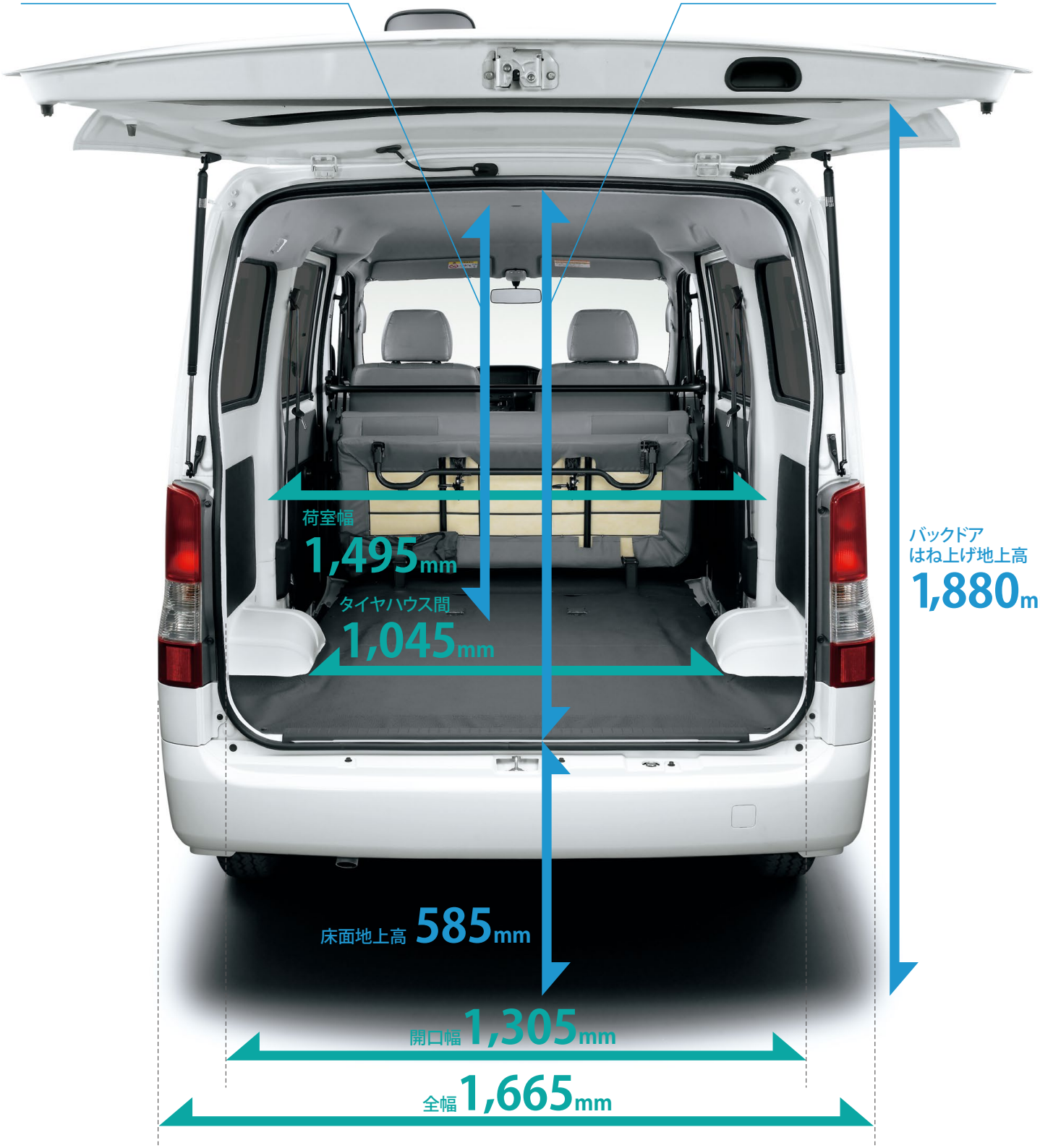

荷室長・荷室フロア長

〈5名乗車時〉

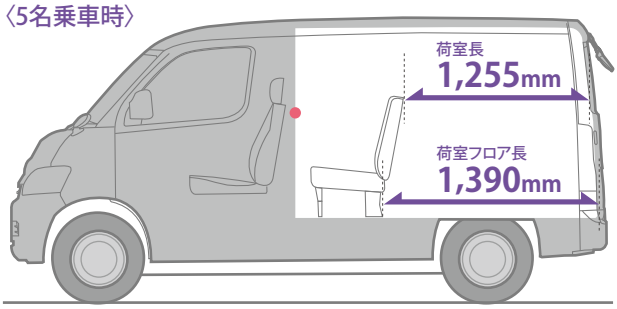

〈2名乗車時〉

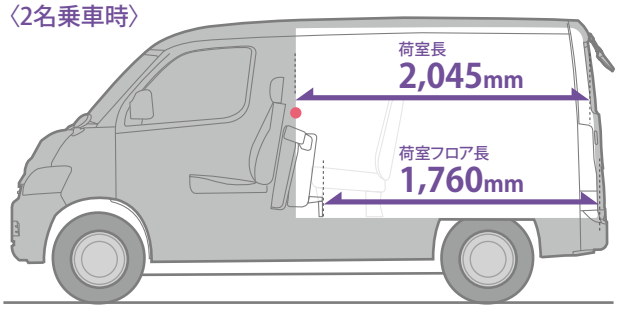

●：ルームセパレーターバー位置

BIG CAPACITY

ゆったりの積載性。

ラクに積めて、たっぷり運べるから、作業スムーズ、効率アップ。

広い荷室に加えて、スクエアで天井の隅々まできっちり積めるから、かさばる荷物や背高物も一度にたっぷり運べます。
また、低床設計で荷室フロアが低いので、重量物の積み降ろしがとてもラクです。
働く人の毎日の作業を考えて設計された、まさに、これからのバンです。

Photo:GL（2WD）。ボディカラーはシルバーマイカメタリック〈1E7〉。 ●装備類の詳しい設定につきましては、17ページの主要装備一覧表をご覧ください。

折りたたみできるリヤシート

３人掛けのリヤシートは座面も背もたれも厚めに設計されて座り心地は良好。しかも折りたたみ時に荷物がぎりぎりまで積めるように、金具の出っ張りが小さいヒンジを採用。広い荷室をさらに活かす工夫をしています。

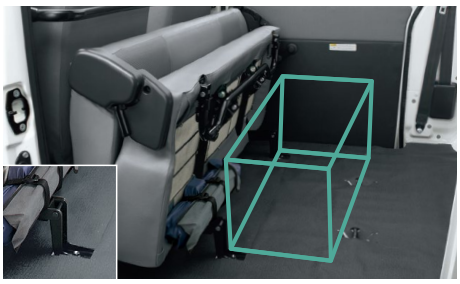

積み降ろしがラクな低床フロア、広いバックドア開口部

床面地上高わずか585mm。重量物を持ち上げ、すぐに積み込める低さです。床面が低い分、荷室高が大きく、背の高い商品も余裕で積み込めます。またバックドア開口部はスクエアで、角張った家具などの積み降ろしもスムーズです。

広くて便利な両側スライドドア

スライドドア開口部はぐんとワイド。かさばる大物商品も傾けたりせずに、そのまま積み込むことができます。もちろん、運転席側、助手席側どちらからでも積み降ろしできる両側スライドドアで、一方通行路や商店街などでもラクに作業が行えます。

毎日の仕事にしっかり応える余裕の積載力

ゆとりの広さに加えて、隅々まできっちり活用できる荷室なので、小さな段ボール箱から背高の商品、さらには家具などの四角い大物までたっぷり積むことができます。

22 鉢 相当

観葉植物
樹径 280×高 1,200〜1,300mm

145 箱 相当

段ボール
長 310×幅 240×高 210mm
（規格11号段ボール相当）

4 個 相当

ハンガーラック
幅 990×奥行 440×高 1,200mm

最大積載量 750kg
※4WDは700kg

〈5名乗車時〉
2WD・4WDともに500kg

●上記の積載例は2WD車2名乗車時（後席折りたたみ時）の積載スペースの目安です。積載重量を表したものではありません。

SMOOTH DRIVING

取り回しのいい操作性。

コンパクトボディで小まわり上手。４隅のタイヤが踏ん張って高速での走りも安定。

コンパクトボディだから、街なかの細い道でもスイスイきびきび。
一方、高速道路では４隅のタイヤがしっかり踏ん張って安定走行！ 長距離輸送も快適にこなします。
どんな走りにも、どんな用途にも対応できる、まさに、これからのバンです。

Photo:DX（2WD）。ボディカラーはシルバーマイカメタリック〈1E7〉。

コンパクトカー並みの小まわり

最小回転半径4.7m。入り組んだ商店街で、この実力がきっと発揮されることでしょう。またフロントミッドシップのエンジン配置やボディの4隅にレイアウトされたタイヤなどにより、前後重量配分や車両のトータルバランスがよく、高速走行でもコーナーでも安定して走ります。

車体重量比 51:49※（空荷時）

前方視界良好、左右確認もカンタン!

フロントピラーの傾斜が立っているから、運転席からの視界が良好。また、フロントタイヤが前方に配置されてオーバーハングが小さいから、左右の確認がとてもラク。見やすく快適な運転席で、見通しの悪い交差点などでも大いに助かります。

車両感覚をつかみやすいフロントフォルム

短いフロントノーズとワイドでスクエアなフロントガラスにより、優れた見通しの良さを実現。直前・直左の視界もしっかり確保しました。車両感覚もつかみやすく、狭い道での車両のすれ違いもラクに行えます。

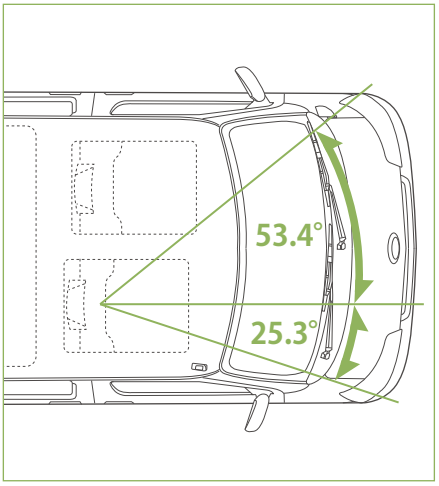

※GL（2WD）・5M/T、スペアタイヤ・工具付の数値です。

 ●装備類の詳しい設定につきましては、17ページの主要装備一覧表をご覧ください。

NICE UTILITY

優れた乗降性と快適性。

毎日乗るから乗り降りはラクに。毎日長時間走るから、キャビンは快適に。

フロントピラーの傾斜を立ててヘッドクリアランスに余裕を持たせる一方で、
フロントタイヤを前方に配置して、シート位置を低く設計。乗用車感覚でスムーズに乗り降りができます。
誰もがラクに乗り降りできて、毎日気持ちよく走る、まさに、これからのバンです。

Photo:DX〈2WD〉。ボディカラーはシルバーマイカメタリック〈1E7〉。

乗り降りもラクラク

低いステップ高

フロントドア、スライドドアともに低いステップ高でスムーズに足をかけることができます。

アシストグリップ＆ドアグリップ

フロントピラーにはアシストグリップを、ドアにはアームレストもかねるドアグリップを採用。スムーズな乗り降りをアシストします。

※写真は GL。

余裕のヘッドクリアランスと低いヒップポイント

フロントピラーが立っているから乗降時に頭をすくめる必要がありません。またヒップポイントが820mmと低く自然な姿勢で乗り降りOKです。もちろん運転中もゆとりのヘッドクリアランスで開放感もたっぷり。スムーズな乗降性と運転のしやすさを両立しています。

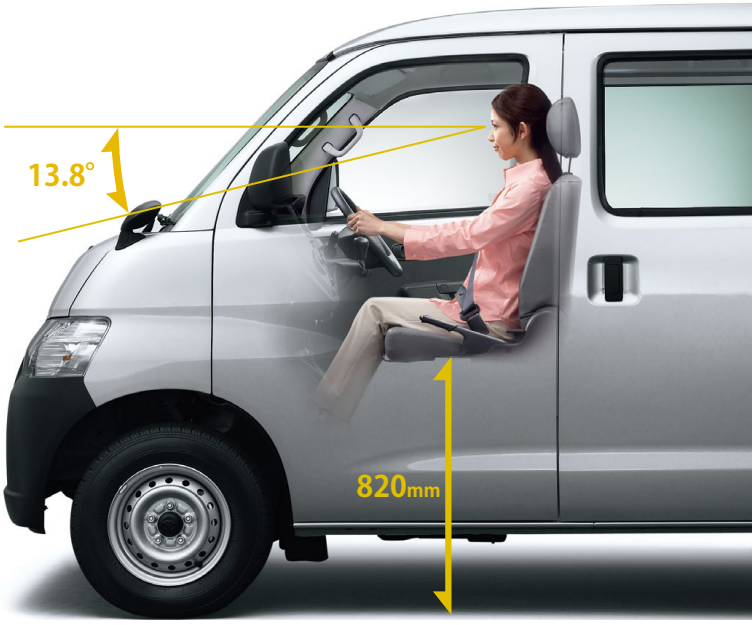

※写真は DX。

最適なシートポジション、車内の移動もスムーズ

シートのポジションを細かく調整できるので、ドライバーの体型に合わせた最適な運転姿勢を確保できます。
またフラットで広い足元スペースやパネルシフトの採用により、助手席側から乗降するための移動もスムーズに行えます。

リクライニング＆スライドシート（運転席・助手席）
※ルームセパレーターバー（脱着式）を取り外した状態です。

ウォークスルー機構
※写真は GL。

COMFORT AMENITY

快適な乗り心地を。

見やすい！使いやすい！ 操作性、快適性を重視した運転席まわり。

見やすい大型メーター、扱いやすいスイッチ類。そして操作しやすいインパネシフト。
毎日、長時間の運転でもストレスを感じさせない工夫を凝らしたキャビン設計です。
A4サイズ×10cm厚のバインダーも収納できるグローブボックスなど実用面も充実しています。

Photo:GL（2WD）・4A/T。

GL標準内装装備

パワーウインドゥ
（運転席・助手席／運転席のみワンタッチ式
・挟み込み防止機能付）

ワイヤレスドアロック
リモートコントロール
+盗難防止システム
（キー一体型）

電動リモコン付
ドアミラースイッチ

DX標準内装装備

全車標準

メーターパネル
写真は2WD・4A/T。

両側スライドドア
昇降式ウインドゥ（手動）
※写真が全開の状態です。
※写真はDX。

パワードアロック
運転席ドアロックノブで全てのドアの施錠 / 解錠が可能。

マニュアルエアコン

グローブボックス

灰皿（フロント）&
シガーライター

カップホルダー（運転席：1個・
センターコンソールボックス：1個）

●写真の計器盤は機能説明のために各ランプを点灯させたものです。実際の走行状態を示すものではありません。●装備類の詳しい設定につきましては、17 ページの主要装備一覧表をご覧ください。

GOOD SAFETY

しっかり、安全性。

必要な安全装備はしっかり採用。安心のビジネスパートナー。

運転席に加えて助手席にもSRSエアバッグを標準装備。
前席シートベルトにはプリテンショナー＆フォースリミッター機構を採用。
またリヤシートベルトを全車に標準装備するなど、安全についてもきめ細かく対応しています。

●写真は機能説明のためにSRSエアバッグが作動した状態を再現したものです。

コンパクトバンクラスで トップレベルの衝突安全性能

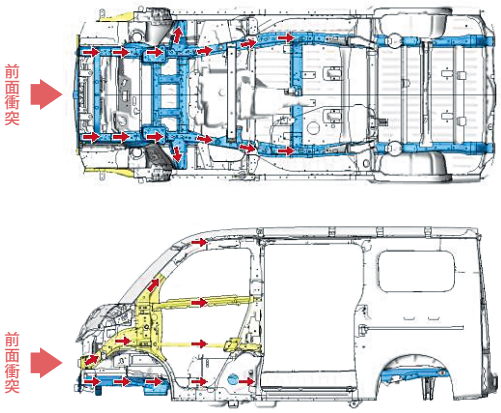

衝突時の衝撃荷重をボディ骨格全体に分散

SRS*エアバッグ（運転席・助手席）

SRSエアバッグは、前方からの衝撃に対して、シートベルトの働きと合わせて頭や胸への衝撃を緩和します。

プリテンショナー&フォースリミッター機構付シートベルト（運転席・助手席）

前席シートベルトには、前方からの強い衝撃を感知すると瞬時にシートベルトを巻き取り、拘束効果を高めるプリテンショナー機構、そしてシートベルトに一定以上の荷重がかからないようにすることで、乗員の胸部への衝撃を緩和するフォースリミッター機構を採用しました。

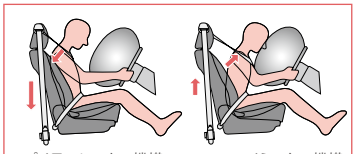

リヤシートベルト（左右席3点式・中央席2点式）

リヤシートベルトを全車に標準装備しています。

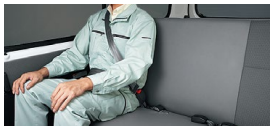

衝突安全ボディ

乗員をできる限り事故から守りたい。万一の衝突の際には、衝突エネルギーを効率よく吸収するフロントサイドメンバーと、さらにエネルギーをボディ骨格全体に分散させる工夫で、キャビンの変形を極力おさえることができる衝突安全ボディを開発しました。

ABS（アンチロック・ブレーキ・システム）

急制動時や滑りやすい路面での制動時におけるタイヤロックを防ぎ、ハンドルの効きを確保するABSを全車に標準装備しています。

＊SRS［乗員保護補助装置］：Supplemental Restraint System
●SRSエアバッグは、あくまでシートベルトを補助する装置です。必ずシートベルトをご着用ください。
●SRSエアバッグおよびプリテンショナー機構は、衝突の条件によって作動しない場合があります。

助手席シートベルト非着用警告灯

マルチリフレクターハロゲンヘッドランプ

サイドアンダーミラー

リヤアンダーミラー

リヤワイパー※1

ハイマウントストップランプ

リヤフォグランプ※2

※1.DX（2WD）に寒冷地仕様とセットでメーカーオプション。GLと4WD全車に標準装備。　※2.2WDには寒冷地仕様とセットでメーカーオプション。4WDは全車に標準装備。
●装備類の詳しい設定につきましては、17ページの主要装備一覧表をご覧ください。

TOUGH MECHANISM

頼りになる走行性能。

ゆとりのパワーと強じんな足まわり。そのうえ優れた低燃費。

コンパクトボディのために設計された1.5リッター 3SZ-VEエンジンと、
それを支える信頼性の高いサスペンションで、タフな走行性能を実現。雨や雪の日も“ビジネスパートナー”として
しっかり働けるよう、センターデフロック付の4WDを設定しています。

Photo:DX（2WD）。ボディカラーはシルバーマイカメタリック〈1E7〉。●写真は合成です。

総排気量
1.495L

最高出力<ネット>
71kW(97PS)/6,000r.p.m.

最大トルク<ネット>
134N·m(13.7kgf·m)/4,400r.p.m.

JC08モード 燃料消費率（国土交通省審査値）

2WD	12.2km/L（4A/T）	12.8km/L（5M/T）
4WD	11.6km/L（4A/T）	12.6km/L（5M/T）

●燃料消費率は、定められた試験条件のもとでの値です。お客様の使用環境（気象、渋滞等）や運転方法（急発進、エアコン使用等）に応じて燃料消費率は異なります。

乗り心地も快適な足まわり

フロントサスペンションにはストラット式コイルスプリング、リヤにはトレーリングリンク式（4リンク式）コイルスプリングを採用。サスペンションのきめ細かいチューニングにより、コーナリングなどでの車両安定性を高めながら、乗り心地の良さも十分に確保する設定としています。

マクファーソンストラット式コイルフロントサスペンション

トレーリングリンク式コイルリヤサスペンション

フロントベンチレーテッドディスクブレーキ

165R13LT-8PRタイヤ＆5Jスチールホイール

日常メンテナンスにも配慮

毎日使うクルマだけに点検はしっかりやりたいもの。そこでウォッシャー液、ブレーキ液、ラジエーター冷却水などのタンクをフロントボンネット内に集約。点検、補給を手軽に行うことができます。サービスホールが大きくフロントシート下のエンジン本体やバッテリー点検もラクに実施できます。

3SZ-VEエンジン

電子制御式燃料噴射装置（EFI）を採用した新設計の軽量コンパクトエンジン。低速で粘り、高速で軽快に走るゆとりの高性能と優れた低燃費を両立。ビジネスを力強くバックアップします。さらに平成17年（新長期）排出ガス75%低減レベルを達成。環境のことを考えたエンジンです。
4速オートマチック車と5速マニュアル車を設定しています。

4A/Tシフトレバー（2WD）

5M/Tシフトレバー（2WD）

 ●装備類の詳しい設定につきましては、17ページの主要装備一覧表をご覧ください。

センターデフロック機構付フルタイム4WDシステム

常に4輪に駆動力がかかっている「フルタイム4WDシステム」は、雨天時や積雪時などの滑りやすい路面での高い走破性はもちろん、発進加速性や高速安定性にも優れています。また、前後輪の回転差を吸収し、狭い路地などでもスムーズな取り回しを可能にする「センターデフ」を採用。4WD特有の「タイトコーナーブレーキング現象」も防止します。
さらに、ぬかるみや砂地などにはまった場合は、シフトレバーの右側にあるボタンを操作することで、より強いトラクション性能を発揮する「デフロック状態」に切り替えることにより、脱出が容易になります。

フルタイム4WDシステムイメージ図

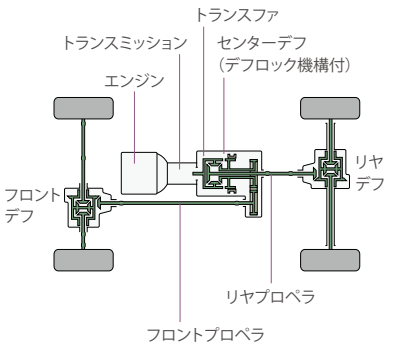

センターデフロック機構のイメージ

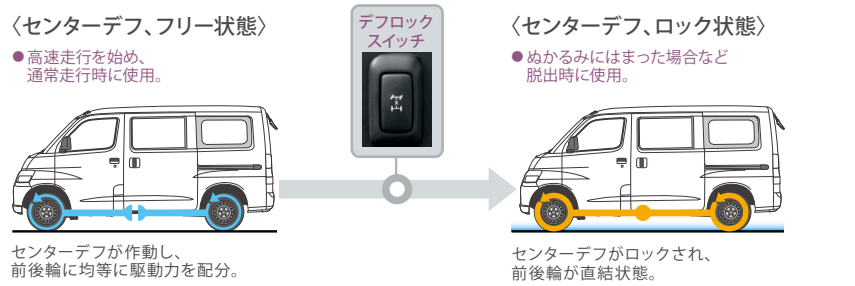

⚠ センターデフロック状態で舗装路や高速道路を走行しないでください。
前後輪の回転差によりハンドルが重くなり危険です。また、駆動系に無理な力がかかり、駆動装置が破損する恐れがあります。

●オフロード走行やラリー走行などが目的ではなく、一般道での優れた走行安定性に寄与することを目的とした 4WD です。

ECOLOGY これからの環境を考えて。

ライトエース バンは、これからの環境を考え、トヨタの企業理念のもと、排出ガスのクリーン化や、リサイクル性に優れた素材の採用を推進。地球や環境に配慮した、人にやさしいクルマです。

地球温暖化を防ぐために

燃費向上　温室効果ガスであるCO_2排出量の低減をめざして、軽量・高効率なエンジンを搭載しています。VVT-iなどの採用で優れた低燃費を実現しています。

省冷媒化　エアコンの冷媒には、オゾン層を破壊しない代替フロンHFC-134aを採用。さらに、冷媒の充填量を低減しています。

都市環境のクリーン化のために

排出ガスのクリーン化　三元触媒、VVT-i、空燃比補償装置などにより、排出ガスのクリーン化をすすめています。その結果、NOx（窒素酸化物）、NMHC（非メタン炭化水素）排出量において、全車「平成17年基準排出ガス75%低減レベル」の認定を国土交通省より取得しています。

リサイクルと環境負荷物質削減のために

積極的なリサイクル　前後のバンパーにリサイクル性に優れた樹脂TSOP*を使用しています。

環境負荷物質の削減　鉛、水銀、カドミウム、六価クロムの使用量を削減し、自工会自主目標を達成しています。

*TSOP：Toyota Super Olefin Polymer

トヨタ ライトエースバン 環境仕様

車両仕様	車両型式			DBF-S402M-ZQDFJD DBF-S402M-ZQRFJD	DBF-S402M-ZMDFJD DBF-S402M-ZMRFJD	DBF-S412M-ZQDFJD DBF-S412M-ZQRFJD	DBF-S412M-ZMDFJD DBF-S412M-ZMRFJD
	エンジン	型式		3SZ-VE			
		総排気量 (L)		1.495			
		燃料		無鉛レギュラーガソリン			
	駆動装置	駆動方式		2WD（後輪駆動方式）		4WD（4輪駆動方式）	
		変速機		4A/T	5M/T	4A/T	5M/T
環境情報	燃料消費率	JC08モード	燃料消費率(国土交通省審査値) ＊1 (km/L)	12.2	12.8	11.6	12.6
			CO_2排出量 (g/km)	190	181	200	184
		参考		2WD・4A/T車「平成27年度燃費基準＊2＋10%」、2WD・5M/T車、4WD車「平成27年度燃費基準＊2＋5%」を達成しています。			
		主要燃費改善対策		可変バルブタイミング、電子制御式燃料噴射装置			
	排出ガス	認定レベル（国土交通省）		SU-LEV ＊3 ＊4			
		認定レベル値 (g/km)	CO	2.55			
			NMHC	0.013			
			NOx	0.018			
	車外騒音（加速／定常／近接） (dB)			74／70／93			
	冷媒の種類／使用量 (g)			HFC-134a/375			
	環境負荷物質削減		鉛	自工会2006年自主目標達成（1996年比1/10以下＊5）			
			水銀	自工会自主目標達成（2005年1月以降使用禁止＊6）			
			カドミウム	自工会自主目標達成（2007年1月以降使用禁止）			
			六価クロム	自工会自主目標達成（2008年1月以降使用禁止）			
	リサイクル関係	リサイクルし易い材料を使用した部品	TSOP	フロント＆リヤバンパー			
			TPO	エアバッグドア			
		樹脂、ゴム部品への材料表示		あり			

＊1. 燃料消費率は、定められた試験条件のもとでの値です。お客様の使用環境（気象、渋滞等）や運転方法（急発進、エアコン使用等）に応じて燃料消費率は異なります。
＊2. 省エネ法に基づき定められている燃費目標基準。　＊3. JC08モード走行。　＊4. 平成17年基準排出ガス75%低減レベル。　＊5. 1996年乗用車の業界平均1,850g（バッテリーを除く）。
＊6. 交通安全の観点で使用する部品（ナビゲーション等の液晶ディスプレイ、コンビネーションメーター、ディスチャージランプ、室内蛍光灯）を除く。

DX

標準装備

- ●SRSエアバッグ（運転席・助手席）
- ●プリテンショナー＆フォースリミッター機構付シートベルト（運転席・助手席）
- ●シートベルト非着用警告灯（運転席・助手席）
- ●リヤシートベルト（左右席3点式・中央席2点式）
- ●マルチリフレクターハロゲンヘッドランプ
- ●グリーンガラス（フロントサイド・リヤサイド・リヤクォーター・バックドア）
- ●リヤアンダーミラー
- ●パワーステアリング（エンジン回転数感応式）
- ●パワードアロック
- ●セミファブリックシート表皮
- ●分離式フロントヘッドレスト
- ●ドアグリップ（運転席・助手席）
- ●灰皿（フロント）＆シガーライター
- ●マニュアルエアコン
- ●盗難防止システム（イモビライザーシステム）
- ●寒冷地仕様（4WDのみ）　など

Photo:DX（4WD）・5M/Tのスタイリング、計器盤と室内。ボディカラーはシルバーマイカメタリック〈1E7〉。

		5M/T	4A/T
2WD	メーカー希望小売価格＊1	1,608,200円	1,697,300円
	消費税抜き	1,462,000円	1,543,000円
	北海道地区メーカー希望小売価格＊2	1,658,800円	1,747,900円
	消費税抜き	1,508,000円	1,589,000円
4WD	メーカー希望小売価格＊1＊3	1,899,700円	1,988,800円
	消費税抜き	1,727,000円	1,808,000円

＊1.沖縄地区は価格が異なります。＊2.2WDの北海道地区の価格には寒冷地仕様が含まれます。
＊3.4WDには寒冷地仕様が標準装着されます。

GL

DXから追加される装備

- ●カラードバンパー
- ●プライバシーガラス（リヤサイド・リヤクォーター・バックドア）
- ●リヤワイパー
- ●電動リモコン付ドアミラー
- ●ワイヤレスドアロックリモートコントロール＋盗難防止システム（キー一体型）
- ●パワーウインドゥ（運転席・助手席／運転席のみワンタッチ式・挟み込み防止機能付）
- ●ドアトリム（平ボード＋セミファブリック）

Photo:GL（2WD）・4A/Tのスタイリング、計器盤と室内。ボディカラーはホワイト〈W09〉。

		5M/T	4A/T
2WD	メーカー希望小売価格＊1	1,764,400円	1,853,500円
	消費税抜き	1,604,000円	1,685,000円
	北海道地区メーカー希望小売価格＊2	1,804,000円	1,893,100円
	消費税抜き	1,640,000円	1,721,000円
4WD	メーカー希望小売価格＊1＊3	2,047,100円	2,136,200円
	消費税抜き	1,861,000円	1,942,000円

＊1.沖縄地区は価格が異なります。＊2.2WDの北海道地区の価格には寒冷地仕様が含まれます。
＊3.4WDには寒冷地仕様が標準装着されます。

●価格はメーカー希望小売価格〈（消費税10%込み）'19年10月現在のもの〉で参考価格です。価格は販売店が独自に定めていますので、詳しくは各販売店におたずねください。　●価格はスペアタイヤ（車両装着タイヤ）、タイヤ交換用工具付の価格です。　●価格にはオプション価格は含まれていません。　●保険料、税金（除く消費税）、登録料などの諸費用は別途申し受けます。　●ボディカラーおよび内装色は撮影、印刷インキの関係で実際の色とは異なって見えることがあります。
●装備類の詳しい設定につきましては、17ページの主要装備一覧表をご覧ください。　●自動車リサイクル法の施行により、18ページ記載のリサイクル料金が別途必要となります。

トヨタ ライトエース バン 主要装備一覧表　　標準装備　メーカーオプション（ご注文時に申し受けます）　販売店装着オプション

	掲載ページ	GL		DX		全車標準装備
		2WD	4WD	2WD	4WD	
■タイヤ＆ホイール						
165R13LT-8PRタイヤ＆5Jスチールホイール	14					
スペアタイヤ	—					
■安全性						
ABS（アンチロック・ブレーキ・システム）	13					
SRSエアバッグ（運転席・助手席）	13					
プリテンショナー＆フォースリミッター機構付シートベルト（運転席・助手席）	13					
シートベルト非着用警告灯（運転席・助手席）	13					
リヤシートベルト（左右席3点式・中央席2点式）	13					
ハイマウントストップランプ	13					
■外装						
バンパー	16	カラード		材着		●アンテナ
リヤコンビランプ	—					
マッドガード（フロント）	—					
■視界						
マルチリフレクターハロゲンヘッドランプ（マニュアルレベリング機能付）	13					●フロントサイドガラス（グリーン）
リヤフォグランプ	13	※1		※1		●間欠フロントワイパー
ウインドシールドガラス（グリーン合わせ）	—					●リヤウインドゥデフォッガー
リヤサイド・リヤクォーター・バックドアガラス	—	プライバシー		グリーン		
リヤワイパー	13			※1		
インナーミラー	—					
ドアミラー	12	電動リモコン付				
サイドアンダーミラー	13					
リヤアンダーミラー	13					
■計器盤・操作性						
4本スポークステアリングホイール	—					●キー抜き忘れ防止ブザー
パワーステアリング（エンジン回転数感応式）	—					●電気式トリップメーター
シフトポジションインジケーター（4A/T車）	—					●デジタル時計
パワードアロック	12					●バックドアロアハンドル
ワイヤレスドアロックリモートコントロール+盗難防止システム（キー一体型）	12					
パワーウインドゥ（運転席・助手席／運転席のみワンタッチ式・挟み込み防止機能付）	12					
両側スライドドア昇降式ウインドゥ（手動）	12					
■シート						
セミファブリックシート表皮	12・18					
分離式フロントヘッドレスト	12・16					
リクライニング＆スライドシート（運転席・助手席）	11					
■内装・荷室						
アシストグリップ（運転席・助手席）	11					●センターコンソールボックス
ドアグリップ（運転席・助手席）	11					●サンバイザー（運転席・助手席）
フロントドアトリム	16	平ボード＋セミファブリック		平ボード＋塩ビ		●リヤデッキトリム（平ボード＋塩ビ）
スライドドアトリム	16	平ボード＋セミファブリック		平ボード＋塩ビ		
カップホルダー（運転席：1個・センターコンソールボックス：1個）	12					
グローブボックス	12					
灰皿（フロント）＆シガーライター	12					
フロア張り（塩ビ）	—					
ルームセパレーターバー（脱着式）	—					
ルームセパレーターカーテン	6					
オーディオレス＋2スピーカー	—					
■空調・その他						
マニュアルエアコン	12					●フューエルリッドオープナー
リヤヒーター	6	※1		※1		●工具（ジャッキ、ジャッキハンドル、ハブナットレンチ）
盗難防止システム（イモビライザーシステム）［国土交通省認可品］	—					
寒冷地仕様 ※2	—	39,600円（消費税抜き36,000円）※1		50,600円（消費税抜き46,000円）※1		

●〈メーカーオプション〉はご注文時に申し受けます。メーカーの工場で装着するため、ご注文後はお受けできませんのでご了承ください。

※1. 2WD車で寒冷地仕様を選択した場合、リヤフォグランプ、リヤヒーター、リヤワイパー（DXのみ）はセットでメーカーオプションとなります。

※2. 寒冷地仕様では寒冷地での使用を考慮して、バッテリーの強化、ワイパー機能の向上など装備の充実を図っております。なお、北海道地区には寒冷地仕様が全車に標準装備となります。

●価格はメーカー希望小売価格〈（消費税10%込み）'19年10月現在のもの〉で参考価格です。価格は販売店が独自に定めていますので、詳しくは各販売店におたずねください。

トヨタ ライトエース バン 主要諸元表

■車両型式・重量・性能

駆動方式			2WD（後輪駆動方式）		4WD（4輪駆動方式）	
グレード			GL	DX	GL	DX
ドア数			5		5	
乗車定員		名	2 [5]		2 [5]	
最大積載量		kg	750 [500]		700 [500]	
車両型式	4速オートマチック		DBF-S402M-ZQDFJD ●	DBF-S402M-ZQRFJD ●	DBF-S412M-ZQDFJD ●	DBF-S412M-ZQRFJD ●
	5速マニュアル		DBF-S402M-ZMDFJD ●	DBF-S402M-ZMRFJD ●	DBF-S412M-ZMDFJD ●	DBF-S412M-ZMRFJD ●
車両重量	4速オートマチック	kg	1,240	1,230	1,300	1,290
	5速マニュアル	kg	1,230	1,220	1,290	1,280
車両総重量	4速オートマチック	kg	2,100 [2,015]	2,090 [2,005]	2,110 [2,075]	2,100 [2,065]
	5速マニュアル	kg	2,090 [2,005]	2,080 [1,995]	2,100 [2,065]	2,090 [2,055]
最小回転半径		m	4.7		5.3	
燃料消費率（km/L） JC08モード （国土交通省審査値）			〈12.2〉（12.8）		〈11.6〉（12.6）	
主要燃費改善対策			可変バルブタイミング、電子制御式燃料噴射装置		可変バルブタイミング、電子制御式燃料噴射装置	

■寸法

全長		mm	4,045
全幅		mm	1,665
全高		mm	1,900
ホイールベース		mm	2,650
トレッド	前	mm	1,460
	後	mm	1,440
最低地上高※1		mm	175
床面地上高※2		mm	585
荷室内	長	mm	2,045 [1,255]
	幅	mm	1,495
	高	mm	1,305 [1,300]

■エンジン

型式		3SZ-VE
種類		直列4気筒
使用燃料		無鉛レギュラーガソリン
総排気量	L	1.495
内径×行程	mm	72.0×91.8
最高出力<ネット>	kW（PS）/r.p.m.	71（97）/6,000
最大トルク<ネット>	N·m（kgf·m）/r.p.m.	134（13.7）/4,400
燃料供給装置		EFI（電子制御式燃料供給装置）
燃料タンク容量	L	43

■変速比

トランスミッション	4速オートマチック	5速マニュアル
第1速	2.730	3.769
第2速	1.526	2.045
第3速	1.000	1.376
第4速	0.696	1.000
第5速	—	0.838
後退	2.290	4.128
減速比	5.125	4.875

■サスペンション・ブレーキ・タイヤ

サスペンション	前	マクファーソンストラット式コイルスプリング
	後	トレーリングリンク式コイルスプリング
ブレーキ	前	ベンチレーテッドディスク
	後	リーディングトレーリング
タイヤ	前	165R13LT-8PR
	後	165R13LT-8PR

※1.社内測定値です。
※2.メーカー設計値であり参考数値です。●[　]内の数値は5名乗車時（後席シート使用時）の数値です。●燃料消費率の数値はミッションで区別しています。4速オートマチック車は〈　〉、5速マニュアル車は（　）です。●燃料消費率は、定められた試験条件のもとでの値です。お客様の使用環境（気象、渋滞等）や運転方法（急発進、エアコン使用等）に応じて燃料消費率は異なります。●エンジン出力表示には、ネット値とグロス値があります。「グロス」はエンジン単体で測定したものであり、「ネット」とはエンジンを車両に搭載した状態とほぼ同条件で測定したものです。同じエンジンで測定した場合、「ネット」は「グロス」よりもガソリン自動車で約15%程度低い値（自工会調べ）となっています。
■ "LITE ACE" "EFI" "VVT-i" "TSOP"はトヨタ自動車（株）の商標です。　■道路運送車両法による自動車型式指定申請書数値　■製造事業者：ダイハツ工業株式会社

●印の車両は、環境対応車 普及促進税制の適合車です。自動車重量税の軽減措置が受けられます（2021年4月30日までに新規登録を受ける車を対象）。
2019年10月1日より、自動車取得税が廃止され環境性能割が導入されました。詳しくは販売店におたずねください。

■内外配色一覧表

標準設定

ボディカラー〈コード〉	グレード	GL	DX
	シート表皮	セミファブリック	
ホワイト〈W09〉			
シルバーマイカメタリック〈1E7〉			

●ボディカラーおよび内装色は撮影、印刷インキの関係で実際の色とは異なって見えることがあります。

■シート表皮

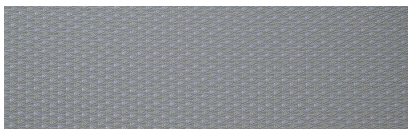

■寸法図：GL（2WD）・2/5人乗り・5ドア（単位mm）

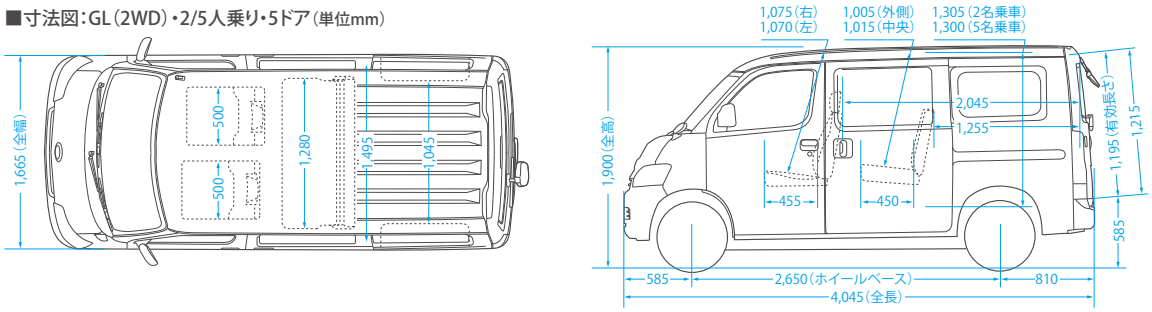

自動車リサイクル法の施行により、下表のリサイクル料金が別途必要となります。

■リサイクル料金表（単位：円）　＊リサイクル料金は'19年10月時点の金額。

	リサイクル預託金				資金管理料金	合計
	シュレッダーダスト料金	エアバッグ類料金	フロン類料金	情報管理料金		
全車	4,540	1,930	1,650	130	290	8,540

＊リサイクル預託金が預託済のお車を商品車として譲渡する旧所有者（譲渡人）は、車両価値部分とリサイクル預託金相当額の合計額を新所有者（譲受人）からお受け取りになることにより、リサイクル預託金の返金を受けることができます。詳しくは、取扱い販売店におたずねください。

あなたのカーライフを応援します。

トヨタサービス

アフターサービスなら ——— 安心・快適なカーライフのために　トヨタサービス

[トヨタサービスカード]

全国どこでも、あなたのクルマをサポート

クルマのメンテナンス情報をネットワーク化。全国のトヨタのお店がカードで
点検・整備記録を参照し、引越し先などでもスピーディかつ的確にサポートします。

「その場で、車検。」「保証がつくしプラン」「10ミニッツサービス」など、
幅広いサービスもご用意しています。

toyota.jp/after_service/

TOYOTA Rent a Car

クルマを借りるなら ——— レンタカーで広がる世界　トヨタレンタカー

豊富な車種ラインアップと全国をカバーするネットワークで、
レンタカーを利用できます。パソコン・携帯電話からのレンタカー予約も簡単・便利。

www.toyota.co.jp/rent/

選ぶなら、トヨタの安心U-Car
T-Value（ティー・バリュー）

U-Carを買うなら ——— トヨタの安心U-Car　ティー・バリュー

「まるごとクリーニング」「車両検査証明書」「ロングラン保証」という
トヨタ販売店ならではの3つの安心が付いたU-Carです。

gazoo.com/U-Car/T-Value/T-ValueInfo.aspx

トヨタの買取りネットワーク
T-UP

クルマを売るなら ——— あなたのクルマを高く買い取る　ティー・アップ

安心・信頼のクルマ買取りネットワーク。
クルマに対する確かな目を活かして、メーカーを問わず買取りいたします。

www.toyota.co.jp/t-up/

さまざまなフィールドで応援します。

GAZOO

クルマ好きが集まる場所 ——— あなたのカーライフをナビゲートする　ガズー

新車・U-Carなどのクルマ情報に加え、ドライブスポットや
ショッピングなどのカーライフ情報が満載のWebサイトです。

gazoo.com

TS3 ティーエス キュービック

クレジットカードなら ——— あなたの毎日に役立つ一枚　ティーエス キュービックカード

ライフスタイルをより豊かで快適にする「TS CUBIC CARD」。
たまったポイントは、トヨタのお店でおクルマ購入時などに最大30万円までキャッシュバック可能。

ts3card.com

au

スマホ買うなら ——— 親切、ていねい！トヨタのau　ピピット

スマホ・ケータイの新規ご購入、機種変更からアフターサービスまでを
スタッフがサポート。スマホ・ケータイもトヨタにおまかせください。

toyota.jp/information/campaign/pipit/

TOYOTA HOME

家を建てるなら ——— 人生をごいっしょに。　トヨタホーム

クルマづくりで培ったテクノロジーとトヨタの総合力で、ご家族が快適に暮らせる
安全・安心な住まいをご提案。建ててからも生涯にわたるサポートをお届けします。

www.toyotahome.co.jp

TOYOTA MARINE

マリンレジャーなら ——— マイボートがあれば海はもっと楽しい　トヨタマリン

安全・快適で、しかも環境に優しいをコンセプトに、クルマづくりで培った高度な技術で、
プレジャーボートPONAMシリーズを製造・販売しています。

www.toyota.co.jp/marine

■上記のサービス・商品につきましては、一部取り扱いのない地域・店舗がございます。

■名入れ、架装の指定にご利用ください。

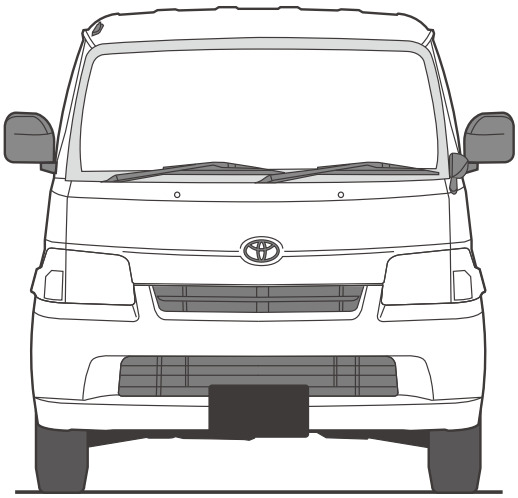

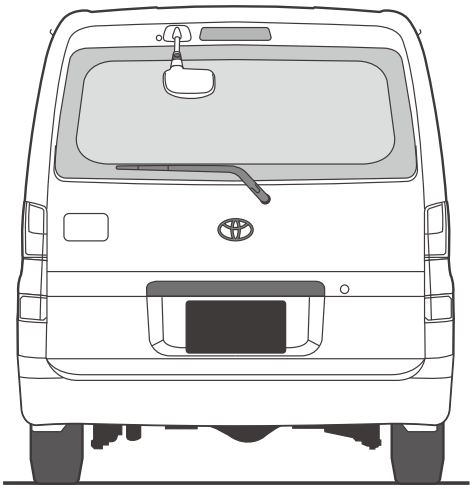

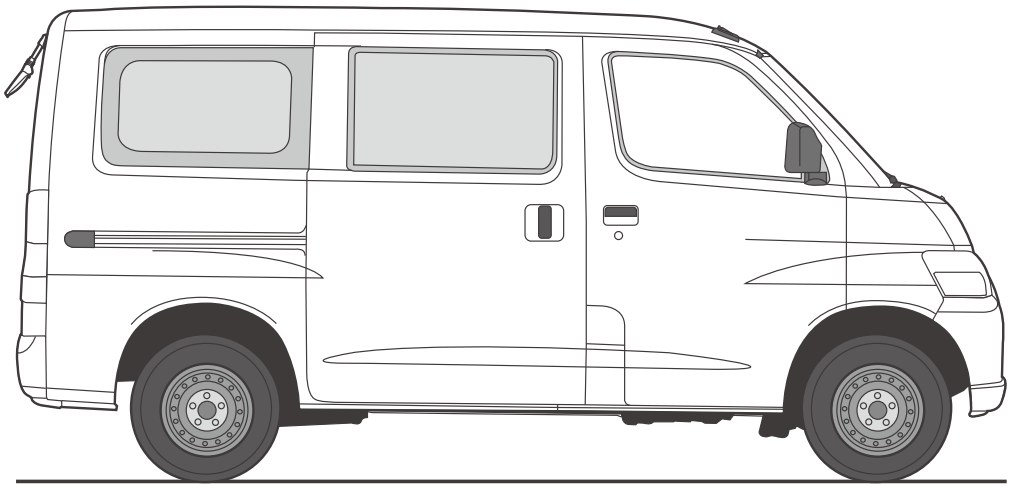

イラストはGLです。

START YOUR IMPOSSIBLE

発進・加速はゆるやかに。エコドライブに心がけよう。

このカタログに関するお問い合わせは、お近くのライトエース取り扱い販売店または下記のお客様相談センターへ
トヨタ自動車株式会社 お客様相談センター　全国共通・フリーコール 0800-700-7700　オープン時間365日9:00～18:00　所在地 〒450-8711 名古屋市中村区名駅4丁目7番1号

本仕様ならびに装備は予告なく変更することがあります。(このカタログの内容は'19年10月現在のもの) ボディカラーおよび内装色は撮影、印刷インキの関係で実際の色とは異なって見えることがあります。

NN120200-1910